KESSEBÖHMER

Montageanleitung zum Vollauszugbeschlag “Dispensa-VVL” für feste und höhenverstellbare Tragrahmen mit Schnellmontagetechnik

Mounting instructions for full-extension top- and bottom runner “Dispensa-VVL” for fix and high adjustable centre uprights with fast assembly

Instructions de montage pour coulisse télescopique “Dispensa-VVL” pour cadres coulissants fixes et réglables en hauteur avec assemblage rapide

1143 LGA Landesgewerbeanstalt Bayern Qualitäts-Zertifikat mit Sicherheit geprüfte Qualität

Hochschrank gegen Kippen sichern !
Protect the larder unit against tilting over !
Protéger le cadre coulissant contre basculement !

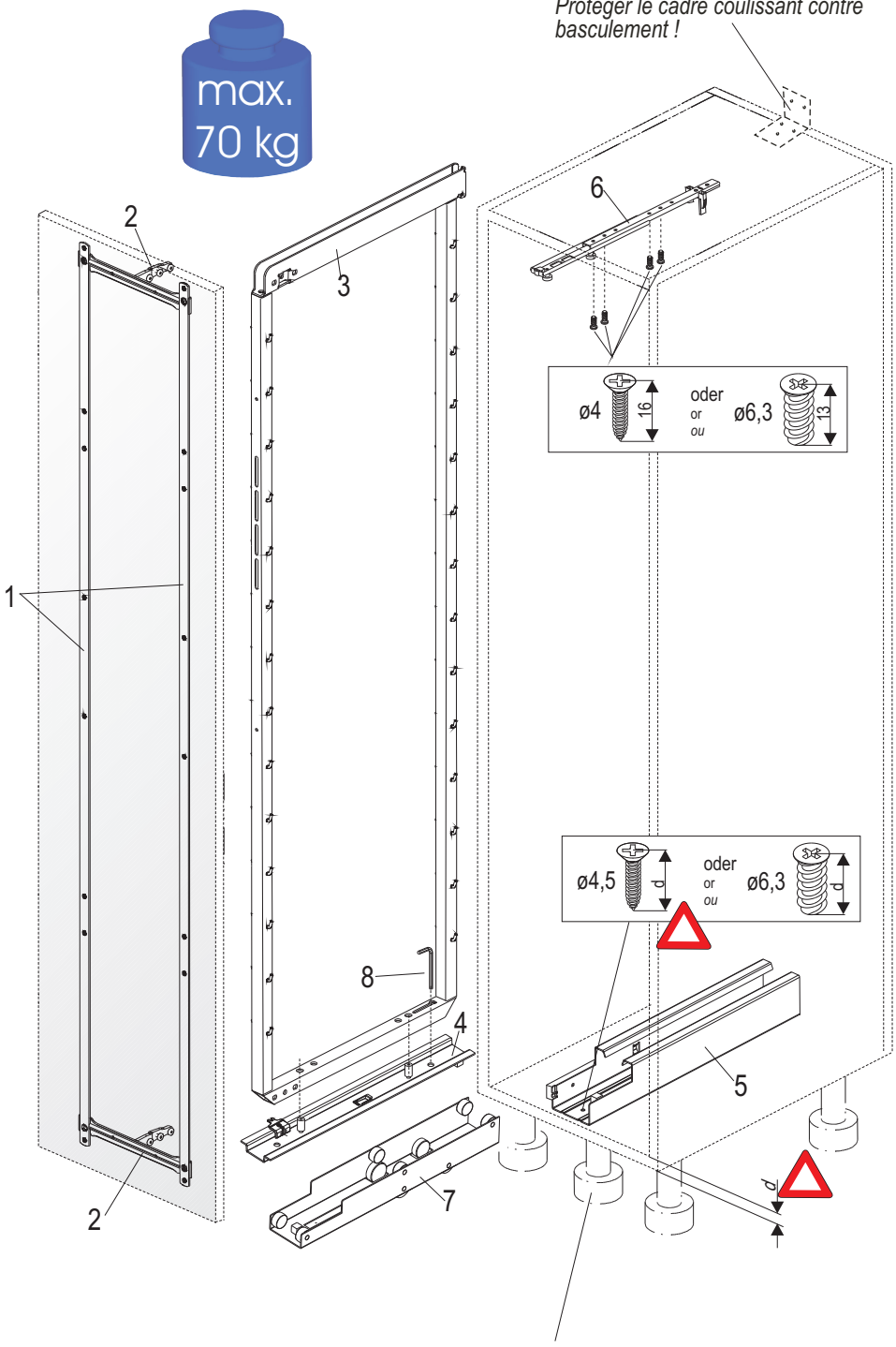

1 Frontschiene (optional)
Frontstrip (optional)
rail frontal (optional)

2 Fronthalter
frontbracket
support frontal

3 Tragrahmen
centre upright
cadre coulissant

4 Beschlagschiene unten
bottom runner
coulisse inférieure

5 Korpusschiene unten
bottom cabinet slide
ferrure cuolissante inférieure

6 Korpusschiene oben
top cabinet slide
ferrure coulissante supérieure

7 Mittelteil untere Beschlagschiene
central part bottom runner
pièce centrale coulisse inférieure

8 Einstellschlüssel
adjusting key
clé de réglage

Schrankboden mit einem fünften Sockelfuß verstärken
Strengthen the cabinet bottom with 5th base stand
Consolider le fond d´armoire avec 5éme pied de socle

A Montage obere Korpusschiene (6)

Assembly of upper cabinet slide (6)

Assemblage de la ferrure coulissante supérieure (6)

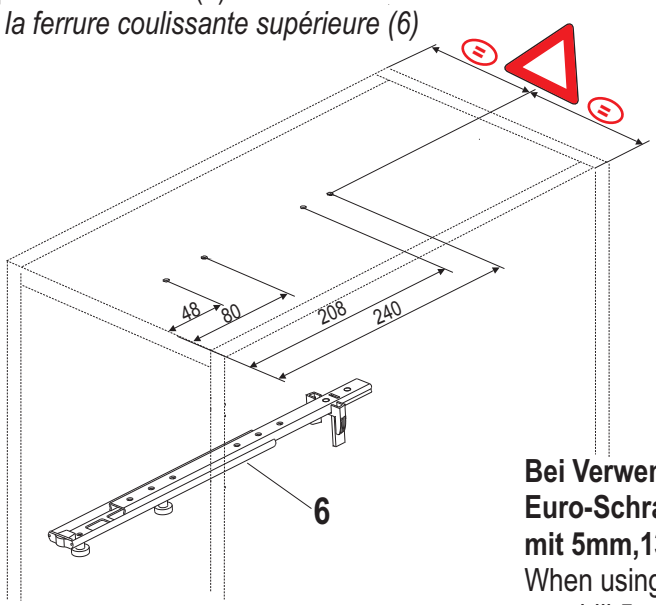

Bei Verwendung von Euro-Schrauben Ø6,3mm, mit 5mm,13tief vorbohren !

When using Euro-screws Ø6,3, pre-drill 5mm,13mm deap !

Si vous utilisez des vis Euro Ø6,3, il faut faire un sondage préalable de 5mm !

B Montage untere Korpusschiene (5)

Assembly of lower cabinet slide (5)

Assemblage de la ferrure coulissante inférieure (5)

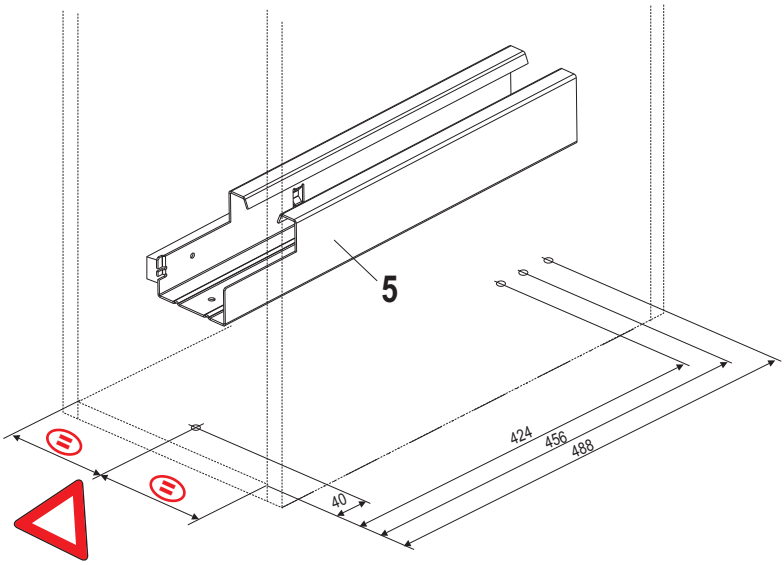

C Montage untere Beschlagschiene (4)

Das Ende des Langloches muß am Gewinde anliegen !

Assembly of the bottom runner (4)

The end of the elongated hole has to fit close to the thread !

Assemblage de la coulisse intérieure (4)

La fin du trou oblong doit coller au filetage !

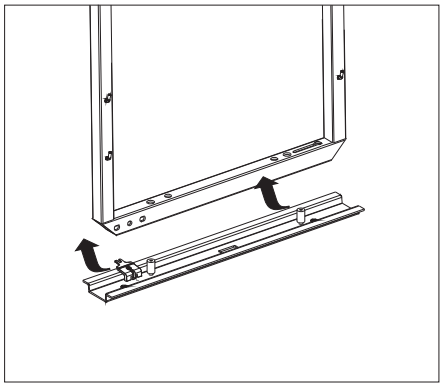

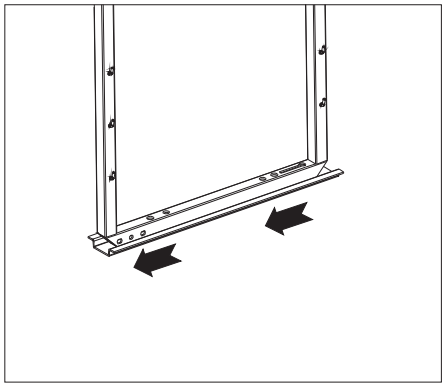

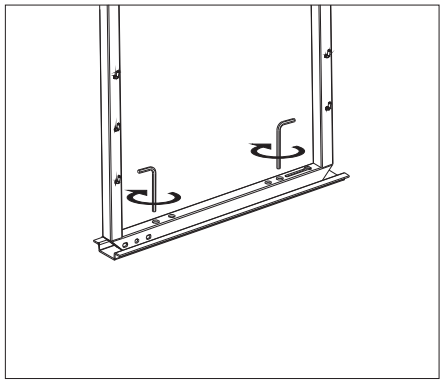

D

Montage Mittelteil untere Beschlagschiene (7)
Assembly of thecentral part bottom runner (7)
Assemblage de la pièce centrale cuolisse inférieure (7)

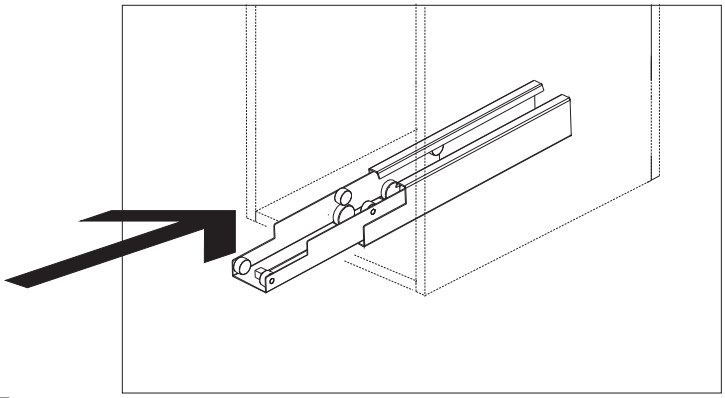

E

Montage der Frontschienen (1) und der Fronthalter (2)
Assembly of the frontstrips (1) and of the frontbracket (2)
Assemblage des rails frontaux (1) et du support frontal (2)

Schrankmaß Cabinet dimensions *Dimension d´armoire*	**X**
250	175
275	200
300	225
350	275
400	325
450	375
500	425
550	475
600	525

Y = lichte Schrankhöhe - 101,5mm
Y = inside cabinet - 101,5mm
Y = hauteur intérieure du meuble - 101,5mm

Oberkante Unterboden
top edge lower bottom
arête supérieure sous-sol

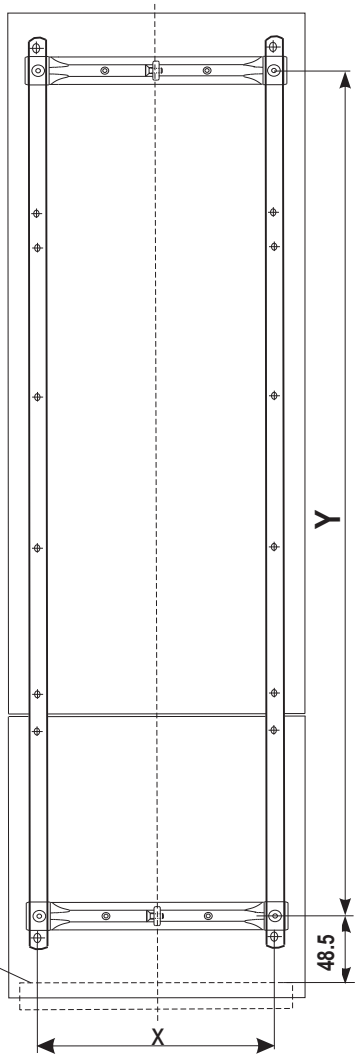

F

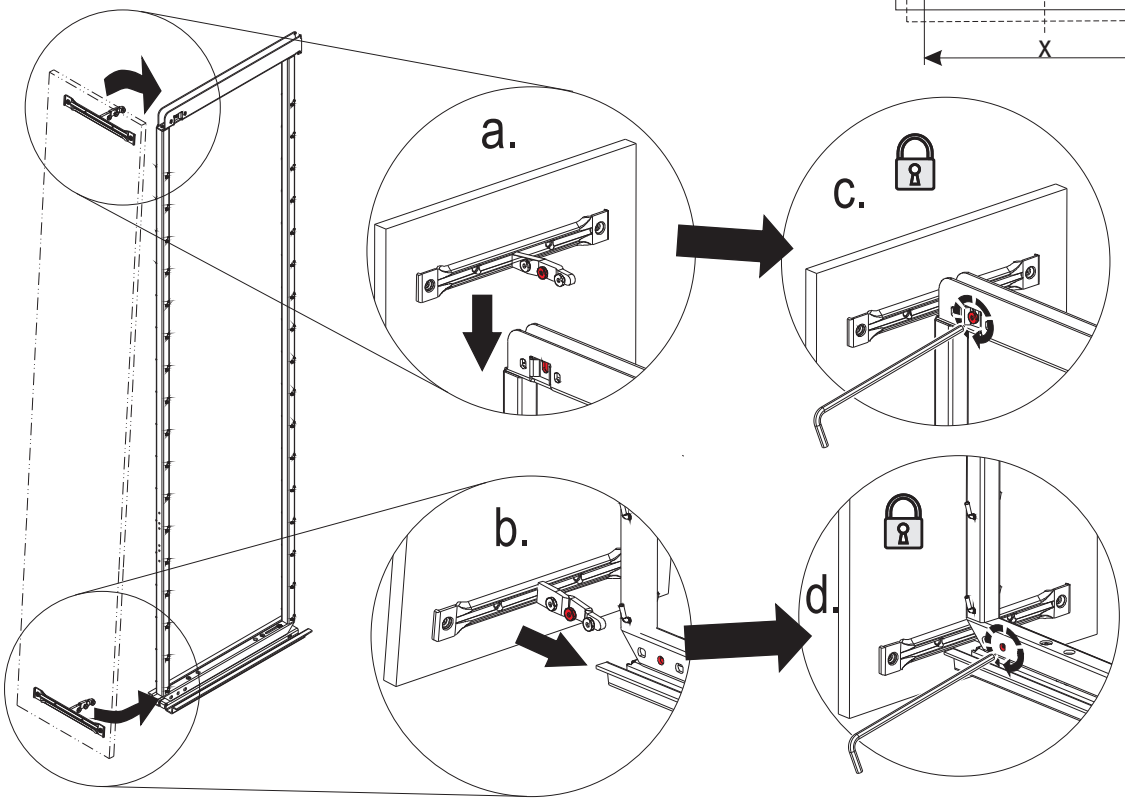

G

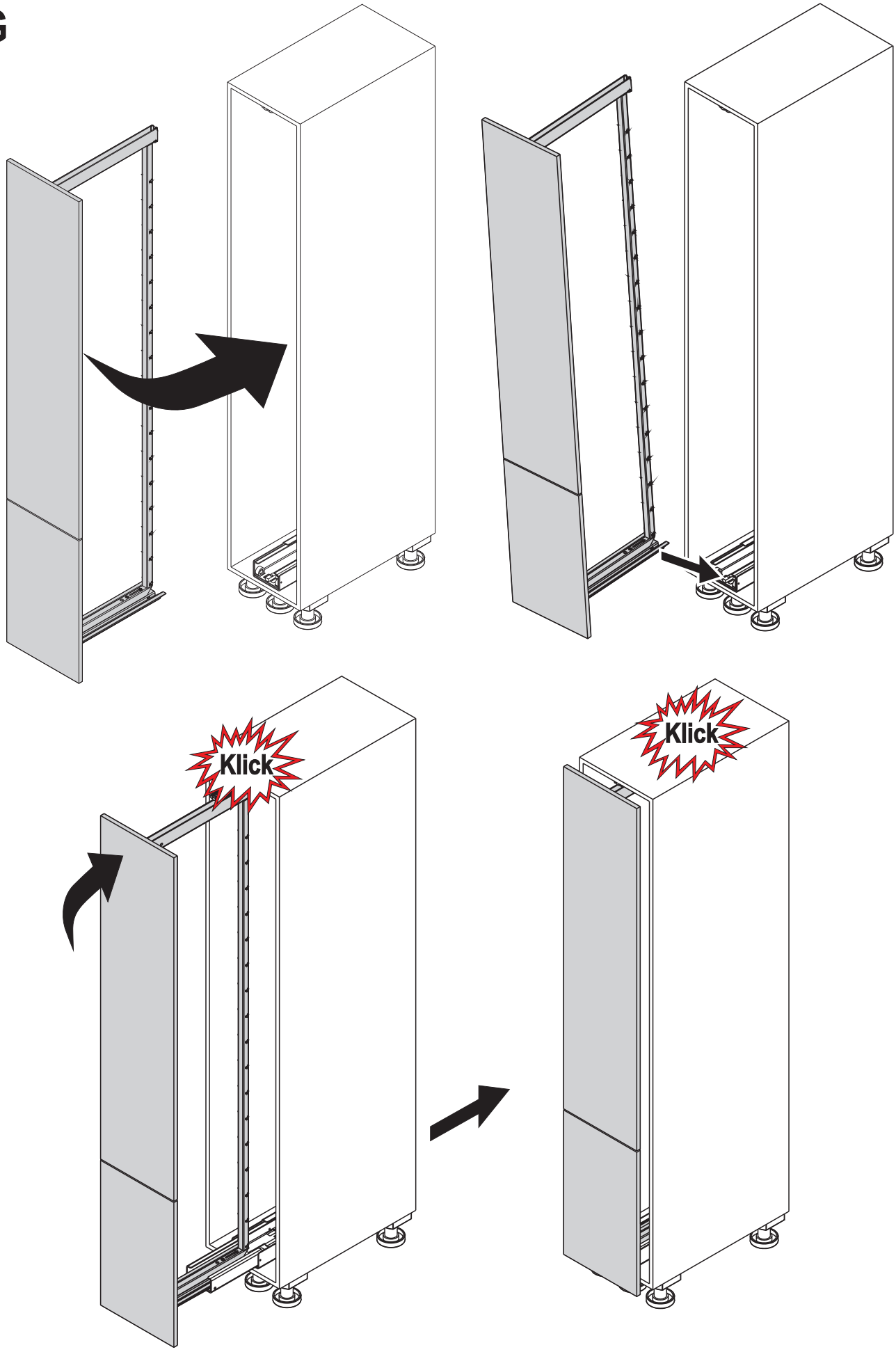

KESSEBÖHMER

Justieranleitung zum Vollauszugbeschlag “Dispensa-VVL” für feste und höhenverstellbare Tragrahmen mit Schnellmontagetechnik

Adjustment instructions for full-extension top- and bottom runner “Dispensa-VVL” for fix and high adjustable centre uprights with fast assembly

Instructions d´ ajustage pour coulisse télescopique “Dispensa-VVL” pour cadres coulissants fixes et réglables en hauteur avec assemblage rapide

1143 LGA Landesgewerbeanstalt Bayern Qualitäts-Zertifikat mit Sicherheit geprüfte Qualität

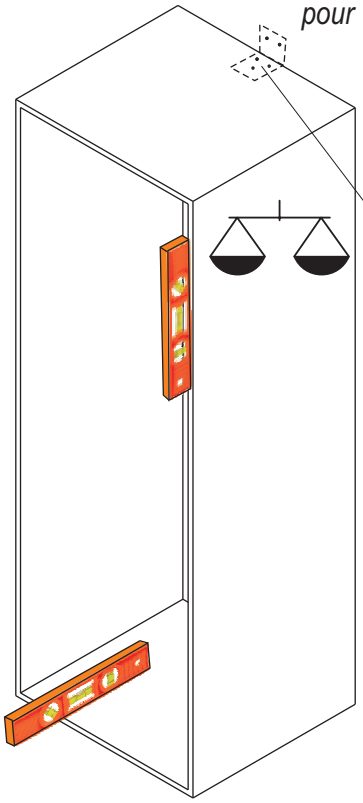

I. Korpus ausrichten

adjust cabinet

ajuster le corps du meuble

Hochschrank gegen Kippen sichern !
Protect the larder unit against tilting over !
Protegér le cadre coulissant contre basculement !

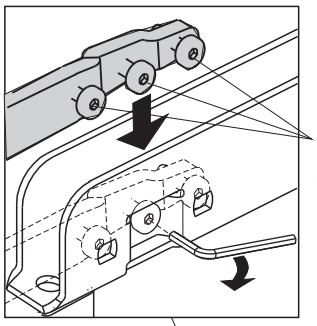

Vormontierte Verstell (a)- und Befestigungs-schrauben (b) benutzen !
Please use pre-mounted adjustuíng screws (a) and fastemimg screws (b) !
Nous vous prions d`utiliser des vis de réglage (a) et de fixation (b) prémontées !

II. Einsetzen der vormontierten Front

Installation of the pre-assembles front

Installation de la face pré-assemblée

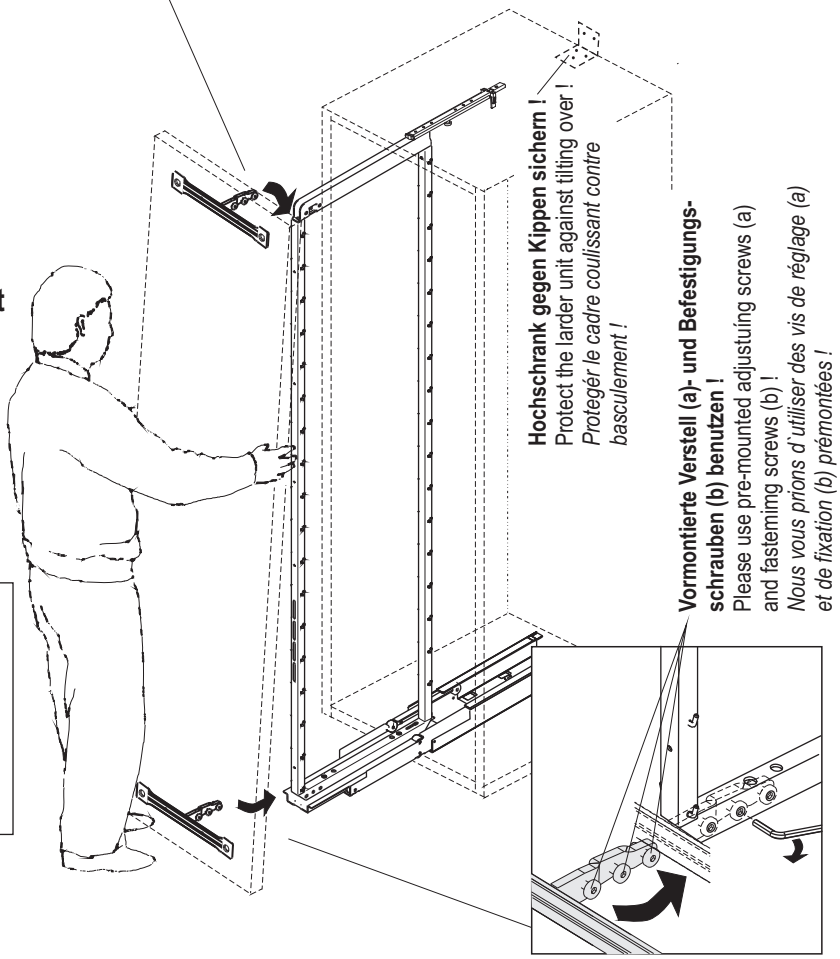

Vor dem Zusammenbau, unteren Auszug ausputzen. Bohrspäne und Schmutz entfernen !
P*lease clean the bottom runner in advance to the mounting of the complte pull-out !*
Avant le montage veuillez nettoyer la partie inférieure de l`ensemble coulissant !

III. Justieren der Front
Adjustment of the front
Ajustage de la face

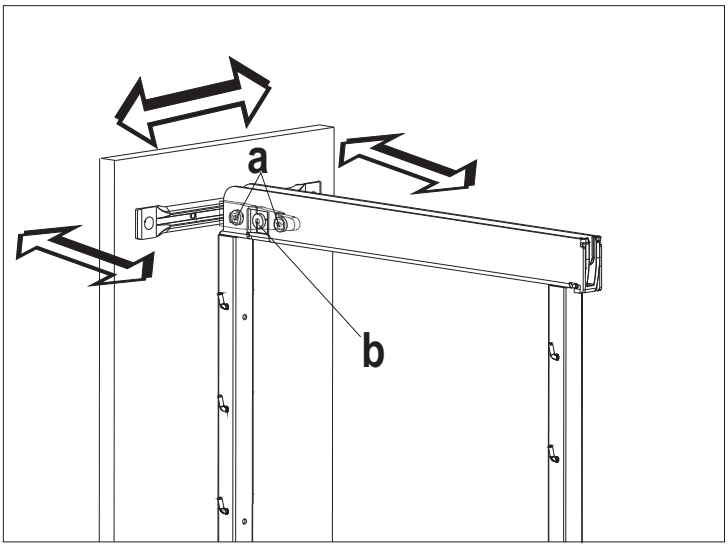

a - verstellen
adjusting
ajuster

b - fixieren
fixing
fixer

IV. Höhenverstellung
Height adjustment
Réglage de hauteur

Einstellung der Frontneigung
Adjustment of the front stople
Ajustage de la déclivité de la face

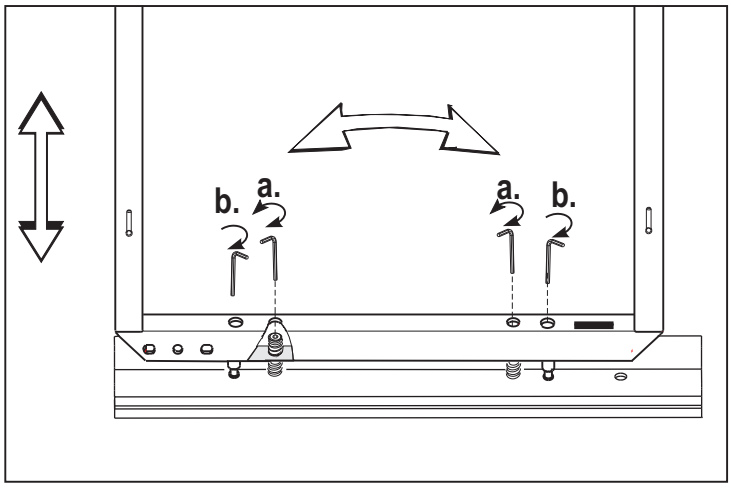

Befestigungsschrauben vor dem Verstellen lösen !
Unscrew the fixing screws before the adjustment !
Détachez les vis de fixation avant le réglage !
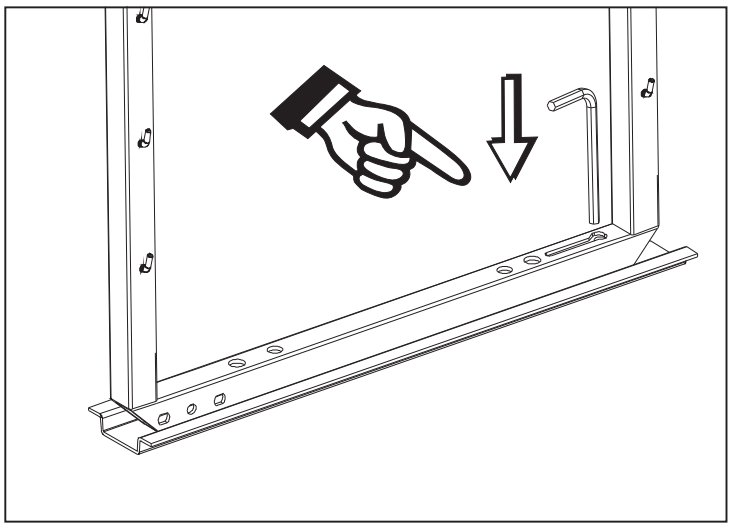
V. Der Einstellschlüssel (8) wird im hinteren Bereich des Tragrahmens platziert.
The adjusting key (8) is put in the back area of the centre upright.
La clé réglage (8) est mise dans la zone derrière du cadre coulissant.